МИНИСТЕРСТВО НАУКИ И ВЫСШЕГО ОБРАЗОВАНИЯ
РОССИЙСКОЙ ФЕДЕРАЦИИ
ФЕДЕРАЛЬНОЕ ГОСУДАРСТВЕННОЕ БЮДЖЕТНОЕ
ОБРАЗОВАТЕЛЬНОЕ УЧРЕЖДЕНИЕ ВЫСШЕГО ОБРАЗОВАНИЯ
«ЕЛЕЦКИЙ ГОСУДАРСТВЕННЫЙ УНИВЕРСИТЕТ ИМ. И.А. БУНИНА»

МЕТОДИЧЕСКИЕ РЕКОМЕНДАЦИИ ПО ПОДГОТОВКЕ И ЗАЩИТЕ ВЫПУСКНЫХ КВАЛИФИКАЦИОННЫХ РАБОТ ПО НАПРАВЛЕНИЯМ ПОДГОТОВКИ

39.03.03 ОРГАНИЗАЦИЯ РАБОТЫ С МОЛОДЕЖЬЮ, 39.03.02 СОЦИАЛЬНАЯ РАБОТА

(БАКАЛАВРИАТ)

Учебно-методическое пособие

ЕГУ им. И.А. Бунина

Елец – 2018

УДК 316.32
ББК 60.9
З 17

Печатается по решению редакционно-издательского совета
Елецкого государственного университета им. И.А. Бунина
от 29. 01. 2018, протокол № 1

Рецензенты:
И.А. Карпачева, кандидат педагогических наук, доцент
(Елецкий государственный университет им. И.А. Бунина),

А.В. Хабибулин, председатель комитета по делам молодежи
(Администрация городского округа г. Елец)

И.А. Зайцева – автор-составитель

З 17 Методические рекомендации по подготовке и защите выпускных квалификационных работ по направлениям подготовки 39.03.03 Организация работы с молодежью, 39.03.02 Социальная работа: учебно-методическое пособие / авт.-сост. И.А. Зайцева. – Елец: Елецкий государственный университет им. И. А. Бунина, 2018. – 43 с.

Учебно-методическое пособие содержит рекомендации по подготовке и защите выпускных квалификационных работ по направлениям подготовки 39.03.03 Организация работы с молодежью, 39.03.02 Социальная работа. Данные рекомендации по подготовке и защите выпускных квалификационных работ предназначены для обучающихся по направлению подготовки 39.03.03 Организация работы с молодежью и 39.03.02 Социальная работа (квалификация выпускника – бакалавр) института психологии и педагогики ЕГУ им. И.А.Бунина.

УДК 316.32
ББК 60.9

© Елецкий государственный
университет им. И.А. Бунина, 2018

ЕГУ им. И.А. Бунина

ОГЛАВЛЕНИЕ

1. Общие положения …….. 4
2. Порядок организации процесса подготовки к защите ВКР …….. 4
3. Порядок рекомендации ВКР к защите ……. 6
4. Защита и оценка выпускных квалификационных работ ……. 7
5. Этапы выполнения ВКР ……. 8
6. Оформление выпускной квалификационной работы …… 8
7. Методические рекомендации по подготовке и защите выпускных квалификационных работ по направлению подготовки 39.03.02 Социальная работа …….. 12
8. Методические рекомендации по подготовке и защите выпускных квалификационных работ по направлению подготовки 39.03.03 Организация работы с молодежью …….. 24
Приложение …… 36

ЕГУ им. И.А. Бунина

1. Общие положения

1.1. Выпускная квалификационная работа представляет собой выполненную обучающимся (несколькими обучающимися совместно) работу, демонстрирующую уровень подготовленности выпускника к самостоятельной профессиональной деятельности.

1.2. Форма ВКР определяется в соответствии со Стандартом по направлению подготовки:

– ***ВКР обучающегося по программе бакалавриата*** представляет собой самостоятельное научно-практическое исследование, демонстрирующее знания специальной литературы, умение самостоятельно её анализировать и делать обобщения. Целью выполнения работы является систематизация и углубление знаний по направлению подготовки, применение их при решении практических задач, использование навыков самостоятельной работы, овладение методикой исследования, обобщения и логического изложения материала.

Выпускная квалификационная работа может быть выполнена в форме дипломного проекта или дипломной работы (в соответствии со Стандартом).

2. Порядок организации процесса подготовки к защите ВКР

2.1. Перечень тем выпускных квалификационных работ (далее – перечень тем) по направлению подготовки обсуждается и составляется на кафедрах с привлечением работодателей, членов других кафедр вуза, если ВКР носит междисциплинарный характер.

Тематика выпускной квалификационной работы должна быть актуальной и соответствовать современному состоянию и перспективам развития науки, а также задачам учебной дисциплины и подготовки обучающихся по конкретному направлению подготовки. Формулировка темы выпускной квалификационной работы должна содержать исследовательскую проблему; недопустимо формулировать тему выпускной квалификационной работы описательно или слишком широко.

2.2. Дирекция института на основании выписки из протокола заседания кафедры готовит приказ об утверждении перечня тем ВКР (по программам бакалавриата – в марте предвыпускного курса).

2.3. Обучающиеся на ведущей кафедре пишут заявление на имя директора института о закреплении темы ВКР и назначении научного руководителя (по программам бакалавриата до июня предвыпускного курса), которое хранится на кафедре в течение 2-х лет после завершения нормативного срока обучения по образовательной программе.

2.4. Дирекция института на основании выписки из протокола заседания кафедры готовит приказ о закреплении тем ВКР и назначении руководителей (по программам бакалавриата до июля предвыпускного курса).

2.5. Обучающемуся (нескольким обучающимся, совместно выполняющим ВКР) предоставляется право выбора темы выпускной квалификационной

работы с обоснованием целесообразности ее разработки для практического применения в соответствующей области профессиональной деятельности или на конкретном объекте профессиональной деятельности. На основании письменного заявления от студента тема обсуждается на кафедре и вносится дирекцией института в дополнение к приказу об утверждении перечня тем ВКР.

2.6. Выпускные квалификационные работы бакалавров могут основываться на обобщении выполненных курсовых работ (проектов).

2.7. Структура ВКР:

– титульный лист (Приложение);

– содержание (если текст работы делится на разделы) или оглавление (если текст работы делится на главы);

– введение, в котором раскрываются:

в ВКР бакалавра

актуальность темы, степень ее разработанности, объект, предмет, цель, задачи исследования, гипотеза, методы исследования, структура работы;

– основная часть, структура и содержание которой зависят от характера выпускной квалификационной работы;

– заключение, в котором содержатся выводы и рекомендации;

– список использованной литературы (литература);

– приложения, содержащие материалы иллюстративного и вспомогательного характера, а также самостоятельные конструкторские, технологические, программные и другие проектные документы, выполненные в ходе проектирования.

2.8. ВКР может носить проектный, теоретический (реферативный), опытно-экспериментальный, эмпирический, конструкторский (изобретательский) или научно-исследовательский характер. От характера работы зависит содержание основной части ВКР.

2.9. Рекомендуемый объем ВКР для бакалавров – 50-60 страниц печатного текста (без приложений).

2.10. Поскольку ВКР бакалавриата представляет собой самостоятельное исследование, то уровень оригинальности такого текста должен быть не ниже 50 %.

2.11. В некоторых случаях возможно изменение темы ВКР, которое утверждается приказом по Университету на основании личного заявления студента с мотивированным обоснованием необходимости изменения, подписанного научным руководителем и выписки из протокола заседания кафедры, на котором проводится предварительное обсуждение выпускной квалификационной работы.

2.12. Руководитель (руководители) ВКР:

- оказывает помощь в разработке календарного графика работы на весь период выполнения ВКР и выдает задание к работе, утверждаемое на заседании кафедры;

- рекомендует обучающемуся основную литературу, справочные, архивные материалы и другие источники по теме;

ЕГУ им. И.А. Бунина

- консультирует обучающегося в процессе написания ВКР;
- контролирует в соответствии с календарным планом процесс выполнения работы;
- представляет письменный отзыв о работе обучающегося в период подготовки ВКР. В случае выполнения ВКР несколькими обучающимися руководитель представляет в организацию отзыв об их совместной работе в период подготовки исследования. Отзыв представляет собой упорядоченное перечисление личностных характеристик выпускника (самостоятельность, широту научного кругозора, ответственность, умение организовать свой труд и т.п.). В отзыве отражаются результаты проверки текста ВКР на наличие / отсутствие некорректных заимствований.

3. Порядок рекомендации ВКР к защите

3.1. Законченная ВКР, подписанная обучающимся (на последней странице основного текста), представляется руководителю (руководителям). После просмотра и одобрения ВКР руководитель (руководители) подписывает ее (на титульном листе работы) и с письменным отзывом представляет заведующему кафедрой. Отзыв научного руководителя содержит характеристику личностных и профессиональных качеств обучающегося, его работы на различных этапах подготовки ВКР, а также процент оригинальности работы.

3.2. Не позднее чем за три недели до планируемой защиты ВКР проводится ее предварительное обсуждение на кафедре. Процедура предварительной защиты предполагает:

- краткое выступление студента по итогам выполненной работы;
- ответы на вопросы присутствующих на заседании кафедры преподавателей и обучающихся;
- выступление научного руководителя;
- оценку степени готовности ВКР, сопроводительных документов.

В результате предварительного обсуждения ВКР кафедра может принять решение:

- о рекомендации ВКР к защите;
- о рекомендации по доработке ВКР;
- о не рекомендации ВКР к защите.

3.3. Процедура предварительного обсуждения оформляется протоколом заседания кафедры. Запись о решении кафедры вносится в соответствующий раздел индивидуального задания обучающегося (Приложение). Решение кафедры носит рекомендательный характер и может учитываться государственной экзаменационной комиссией.

3.4. Не менее чем за 4 дня до даты защиты ВКР заведующий кафедрой передает в дирекцию института:

- подписанную руководителем (на титульном листе) и обучающимся (на последнем листе перед списком литературы) ВКР на бумажном носителе;

- ВКР в электронном виде (текст в формате pdf; имя файла: Фамилия_группа_год (*например, Иванова_Д-11_17.pdf*);

- задание по ВКР с отметкой о решении кафедры по итогам предварительного обсуждения ВКР (Приложение);

- отзыв руководителя (с обязательным указанием процента оригинальности работы);

- заявление обучающегося о размещении ВКР в ЭИОС университета.

3.5. Дирекция института не менее чем за два дня, предшествующих дате защиты, передает пакет документов в п.3.3.6 в ГЭК.

Кроме этого, в ГЭК могут представляться и другие материалы, свидетельствующие о научной и практической ценности выполненной ВКР: печатные статьи по теме работы, документы, отражающие практическое применение работы, и др.

3.6. После защиты тексты ВКР (в электронном виде (pdf-формат) и на бумажном носителе) и все сопроводительные документы, передаются секретарем ГЭК в научную библиотеку университета. Электронные варианты текстов ВКР размещаются в электронно-библиотечной системе университета, за исключением текстов выпускных квалификационных работ, содержащих сведения, составляющие государственную тайну. Порядок размещения регламентируется соответствующим локальным актом университета.

3.7. Доступ лиц к текстам выпускных квалификационных работ осуществляется в соответствии с законодательством Российской Федерации, с учетом изъятия производственных, технических, экономических, организационных и других сведений, в том числе о результатах интеллектуальной деятельности в научно-технической сфере, о способах осуществления профессиональной деятельности, которые имеют действительную или потенциальную коммерческую ценность, определяемую правообладателем.

4. Защита и оценка выпускных квалификационных работ

4.1. Процедура защиты выпускных квалификационных работ:

- сообщение председателя комиссии о начале защиты работы;
- представление выпускником ВКР (7-10 минут);
- вопросы к выпускнику членов ГЭК;
- ответы защищающего ВКР;
- выступление руководителя работы (или зачитывание отзыва руководителя в случае его отсутствия);
- выступление рецензента или зачитывание председателем ГЭК письменной рецензии на работу;
- заключительное слово защищающегося.

4.2. Оценка за работу выставляется по завершении процедуры защиты на закрытом заседании ГЭК простым большинством голосов членов комиссии, участвующих в заседании. При равном числе голосов голос председателя является решающим. Результаты определяются оценками «отлично», «хорошо»,

«удовлетворительно», «неудовлетворительно», которые объявляются в тот же день после оформления экзаменационной комиссией протокола заседания в установленном порядке.

4.3. Кроме выставления оценки за работу, ГЭК может принять следующее решение:

- отметить в протоколе работу как выделяющуюся из других;
- рекомендовать работу к опубликованию;
- рекомендовать автора работы к поступлению на следующий уровень высшего образования.

4.4. Критерии оценки устанавливаются в соответствии с требованиями Стандарта к результатам освоения образовательной программы и фиксируются в программе ГИА.

5. Этапы выполнения ВКР

Этапы выполнения ВКР:

1. выбор темы;
2. закрепление темы ВКР за студентом и назначение руководителя;
3. изучение требований, предъявляемых к ВКР, составление библиографии, изучение специальной литературы и источников;
4. обработка, анализ и обобщение собранных материалов, составление плана выполнения ВКР и согласование его с руководителем ВКР;
5. подготовка текста ВКР;
6. устранение замечаний и предложений, высказанных руководителем по ВКР;
7. сдача ВКР в электронном и печатном виде на кафедру для проверки в системе «Антиплагиат»;
8. представление работы руководителю ВКР после проверки;
9. принятие окончательного решения о правомерности использования заимствований в ВКР на основе отчета о результатах проверки в системе «Антиплагиат»;
10. защита ВКР согласно графику, утвержденному в институте.

6. Оформление выпускной квалификационной работы

Технические требования

Выпускная квалификационная работа печатается на стандартном листе бумаги формата А4. Размер полей: левое поле – 35 мм, правое – не менее 10 мм, верхнее и нижнее – не менее 20 мм, примерное количество знаков на странице – 2000. Шрифт Times New Roman размером 14, межстрочный интервал – 1,5. Каждая глава начинается с новой страницы; это же правило относится к другим основным структурным частям работы (введению, заключению, списку литературы, приложениям и т.д.).

Страницы выпускной квалификационной работы с рисунками и приложениями должны иметь сквозную нумерацию. Первой страницей является ти-

ЕГУ им. И.А. Бунина

тульный лист, на котором номер страницы не проставляется. Титульный лист оформляется по установленному образцу. Нумерация осуществляется вверху справа.

Правила написания буквенных аббревиатур

В тексте выпускной квалификационной работы, кроме общепринятых буквенных аббревиатур, могут быть использованы вводимые лично автором буквенные аббревиатуры, сокращенно обозначающие какие-либо понятия из соответствующих областей знания. При этом первое упоминание таких аббревиатур указывается в круглых скобках после полного наименования, в дальнейшем они употребляются в тексте без расшифровки.

Правила оформления таблиц, рисунков, графиков

Таблицы и рисунки должны иметь названия и порядковую нумерацию (например, табл. 1, рис. 3). Нумерация таблиц и рисунков должна быть сквозной для всего текста выпускной квалификационной работы. Порядковый номер таблицы проставляется в правом верхнем углу над ее названием. В каждой таблице следует указывать единицы измерения показателей и период времени, к которому относятся данные. Если единица измерения в таблице является общей для всех числовых табличных данных, то ее приводят в заголовке таблицы после ее названия.

Порядковый номер рисунка и его название проставляются под рисунком. При построении графиков по осям координат вводятся соответствующие показатели, буквенные обозначения которых выносятся на концы координатных осей, фиксируемые стрелками. При необходимости вдоль координатных осей делаются поясняющие надписи.

При использовании в работе материалов, заимствованных из литературных источников, цитировании различных авторов, необходимо делать соответствующие ссылки, а в конце работы помещать список использованной литературы. Не только цитаты, но и произвольное изложение заимствованных из литературы принципиальных положений включаются в выпускную квалификационную работу со ссылкой на источник.

Правила оформления библиографического списка литературы и ссылок к учебной и научной работе

При составлении библиографических списков обычно применяется следующий библиографический аппарат: **список использованной литературы** и **подстрочные** или **внутритекстовые ссылки**. Грамотно составленный список и приведенные библиографические ссылки и сноски свидетельствуют о том, насколько автор знаком с литературой по теме исследования. Поэтому вопросам составления и оформления библиографического списка и приведения библиографических ссылок в научной работе следует уделять самое серьезное внимание.

ГГУ им. И.А. Бунина

Выбор заглавия списка

Рекомендуются следующие варианты заглавия списка:

Библиографический список – если в него включаются библиографические описания использованных, цитируемых, рассматриваемых, упоминаемых и (или) рекомендуемых документов;

Литература – если включается вся изученная автором литература, независимо от того, использовалась она в работе или нет;

Список использованной литературы – если включается только та литература, которая анализировалась или использовалась в тексте в виде заимствований;

Список использованных источников и литературы – если включаются, кроме изученной литературы, и источники (памятники литературы, документы и т.д.)

Содержание библиографического списка определяет автор работы исходя из цели и задач ее выполнения. Важным компонентом является работа автора с литературой последних трех лет, как показатель ориентированности автора в современном состоянии научной изученности темы исследования.

Библиографический список помещается в работе после заключения и может быть использован в качестве самостоятельного, самодостаточного документа, независимо от текста основного произведения. Каждая библиографическая запись в списке получает порядковый номер и начинается с красной строки.

Группировка материала в списке литературы

Рекомендуется представлять единый список к работе в целом. Каждый источник упоминается в списке только один раз, вне зависимости от того, как часто на него делается ссылка в тексте.

В зависимости от того, какой принцип положен в основу группировки произведений, различают следующие виды списков литературы:

Алфавитный способ группировки, в котором библиографические записи располагают по алфавиту фамилий авторов и заглавий произведений, если фамилия автора не указана. Записи рекомендуется располагать следующим образом:

1) при совпадении первых слов заглавий – по алфавиту вторых и т.д.

2) при наличии работ одного автора – в алфавите заглавий;

3) при наличии авторов-однофамильцев – по инициалам;

4) при нескольких работах авторов, написанных ими в соавторстве с другими, – по алфавиту соавторов.

В одном ряду не следует смешивать разные алфавиты: русский, латинский и т.п.

Систематический способ, в котором все книги, статьи и другие материалы подбираются по отраслям знаний, отдельным вопросам, темам в логическом соподчинении отдельных рубрик. В начале списка указывается литература общего характера, охватывающая широкий круг вопросов, а затем следует ма-

ГГУ им. И.А. Бунина

териал по отдельным темам. Применяется для упорядочения списков большого объема.

Хронологический способ составления библиографического списка (по годам издания) может быть восходящим (от старых работ к все более новым) и нисходящим (обратное расположение). Используется для работ по истории науки, истории изучения какого-либо вопроса, в работах, посвященных деятельности определенного лица.

По видам изданий, в котором выделяют следующие группы изданий: официальные государственные, нормативно–инструктивные, справочные и т. д. Официальные документы всегда располагаются в начале списка в определенном порядке:

Конституции;
Кодексы;
Законы;
Указы Президента;
Постановления Правительства;
Другие нормативные акты (письма, приказы и т. д.).

Внутри каждой группы документы располагаются в хронологическом порядке.

При наличии в списке ***источников на других языках***, кроме русского, образуется дополнительный алфавитный ряд, т. е. литература на иностранных языках располагается в конце списка после литературы на русском языке. При этом библиографические записи на иностранных европейских языках объединяются в один ряд.

В списке используется сквозная нумерация всех источников.

Библиографическое описание документов

Библиографическое описание **–** совокупность библиографических сведений о документе, его составной части или группе документов, приведенных по определенным правилам, необходимых и достаточных для общей характеристики и идентификации документа.

Каждый документ, включенный в список, должен быть описан в соответствии с требованиями:

ГОСТ 7. 1-2003 «Библиографическая запись. Библиографическое описание документа. Общие требования и правила составления»,

ГОСТ 7. 80-2000 «Библиографическая запись. Заголовок. Общие требования и правила составления».

Специально для библиографической обработки электронных документов действует **ГОСТ 7.82-2001 «Библиографическая запись. Библиографическое описание электронных ресурсов. Общие требования и правила составления».**

ГГУ им. И.А. Бунина

7. Методические рекомендации по подготовке и защите выпускных квалификационных работ по направлению подготовки 39.03.02 Социальная работа

В рамках ВКР студентом должны быть продемонстрированы навыки научного поиска с применение основных методик теоретического и эмпирического исследования. В работе необходимо продемонстрировать навык выдвижения научных гипотез, напрямую связанных с изучением проблем социальной работы с разными категориями населения. Изучение социальных проблем должно осуществляться в соответствии с традициями российской или зарубежной науки. При написании студентами работ по конкретным методикам социологии социальной работы, наиболее приемлемой формой работы является разработка проекта по решению конкретной практической проблемы социальной работы.

Требования к **структуре ВКР** совпадают с требованиями, предъявляемыми к другим исследовательским работам.

В содержании перечисляются названия всех структурных элементов работы с указанием соответствующих страниц. Основная часть работы разделяется на главы и параграфы. Если в ВКР в форме подзаголовков выделяются пункты, подпункты и т.д., они также выносятся в содержание.

Введение является отдельным, самостоятельным блоком текста работы, который ни в содержании, ни в тексте не обозначается цифрами. Во введении излагается краткое содержание изучаемой области знания; актуальность темы, степень ее разработанности, объект, предмет, цель, задачи исследования, гипотеза, методы исследования, структура работы.

Актуальность темы отражает ее значимость, важность, перспективность, сопричастность с острыми проблемами современности. Для обоснования актуальности целесообразно привести высказывания авторитетных ученых, политиков и руководителей по тем вопросам, которые входят в предметное поле темы ВКР.

Содержание изучаемой области теории социальной работы, социологии социальной работы (*степень ее разработанности*) должно кратко показать, что изучается в рамках выбранной проблемы социальной работы (в соответствии с темой ВКР), какой круг исследовательских задач оно решает.

Объект, и предмет исследования должны быть строго согласованы с темой ВКР. Объект – это процесс или явление, избранные для изучения. Объектом исследования не может быть человек; это процесс, явление, факт. Предмет более узок и конкретен. Он находится в границах объекта и отражает какую-либо сторону (аспект, свойства, признаки, отношения) объекта, подлежащую изучению. Предмет всегда находится «внутри» объекта и является его признаком. Предмет исследования формулируется подробно и конкретно, поэтому в его формулировке всегда больше слов, чем в формулировке объекта.

Цель работы определяет, для чего проводится исследование, что планируется получить в результате. Формулировка цели ВКР должна строго соответствовать теме. *Например: «Цель выпускной квалификационной работы - ...» или*

ГБУ им. И.А. Бунина

«Целью данной работы является изучение (описание, определение, установление, исследование, разработка, раскрытие, освещение, выявление, анализ, обобщение).

Задачи работы представляют собой способы достижения поставленной цели. Это отдельные исследовательские действия, этапы, на каждом из которых производится та или иная операция (изучение литературы, обзор концепций, разработка программы исследования и методики, сбор эмпирических данных, их обработка и анализ, прогнозирование развития объекта или явления, формирование рекомендаций и т.д.). *Пример формулирования задач: «Для достижения цели, поставленной в выпускной квалификационной работе, были определены следующие задачи:1. Изучить … 2. Исследовать….. 3. Разработать……*

Гипотеза. Делается предположение о существовании связи между явлениями, причине явлений, необходимых и достаточных условиях, структурных элементах, критериях, функциях, границах, особенностях функционирования и т.п. Важно, что этот вывод нельзя считать вполне доказанным. В гипотезе всегда содержится противоречие. Гипотеза - это возможный ответ на вопрос, который содержится в проблеме. *Гипотеза формулируется следующим образом: «ЧТО-ТО способствует развитию ЧЕГО-ТО, ЕСЛИ…», « ЧТО-ТО обеспечит развитие ЧЕГО-ЛИБО, ПРИ УСЛОВИИ, что...», «ЧТО-ТО является средством ЧЕГО-ТО, КОГДА ...».*

Методы исследования. Метод - это способ достижения цели. Для решения любой научной проблемы используются не одни, а несколько методов. Результаты исследования тем достовернее, чем богаче арсенал используемых методов. Их выбор зависит от области науки, от темы, проблемы, гипотезы, цели и задачи исследования. В ВКР используются различные методы исследования (общенаучные методы: научное наблюдение, сравнение, измерение, эксперимент, абстрагирование, анализ и синтез, моделирование, индукция и дедукция, исторический метод, восхождение от абстрактного к конкретному; частные и специальные методы: социологическое наблюдение, анализ доку-ментов, различные виды опросов, функционально-стоимостной и корреляционный анализ и др.).

Характеристика *структуры работы* представляет собой краткое содержание глав и параграфов основной части. Она отражает общую логику изложения материала.

Основная часть работы делится на несколько глав и параграфов. Их количество определяется содержанием цели и исследовательских задач, спецификой темы, а также логикой изложения. Количество глав и параграфов в основной части работы строго не регламентируется, но оптимальный вариант – три главы по два-три параграфа. Первая глава должна содержать теоретико-методологические основы выбранной проблематики – процесс зарождения и становления соответствующего научного направления с отражением учений его классиков; нынешнее состояние данной научной области в России и за рубежом (современные концепции); концептуальный аппарат (экспликация и интерпретация основных понятий темы). Описывая ту или иную концепцию, студент должен пересказывать содержание первоисточников (а не приводить их до-

ЕГУ им. И.А. Бунина

словно), наиболее значимые аргументы цитировать. И пересказы, и цитаты должны сопровождаться ссылками на первоисточники. Если студент не использовал конкретные цитаты из источника, но взял на вооружение какую-либо идею, подход, методику, обогатился общей информацией, то можно включить его в список источников, сделав на него ссылку в тексте ВКР неявной формы (например, «Многие современные ученые и исследователи прошлого изучали проблемы миграции населения, давая ему самые разные объяснения»).

Вторая глава – эмпирическая – нацелена на описание фактологического материала по выбранной теме. Прежде всего, необходимо показать, какие социологические исследования проводились и проводятся по данной проблематике, привести конкретные примеры. Затем разработать методологический раздел программы собственного социологического исследования в рамках темы ВКР (по одному из аспектов проблематики), подготовить методический инструментарий по одной – двум исследовательским задачам и провести исследование. В последнем параграфе второй главы анализируются данные исследования, формируются выводы и, по возможности, рекомендации.

Третья глава (практическая часть исследования) должна быть посвящена рекомендациям, основанным на подробном анализе проблемы, на базе этого должен быть построен прогноз по методу сценария; разработан социальный проект.

Заключение должно содержать краткий пересказ работы с отражением ее основных результатов. Рекомендуемый объем заключения – 2-3 страницы.

Список использованных источников содержит перечень информационных источников, которые использовались для написания ВКР. В список использованных источников нельзя включать работы, на которые не делаются ссылки в тексте.

Приложения не являются обязательным компонентом ВКР. Но их можно делать, поскольку многие исследовательские материалы целесообразно выносить в приложения, чтобы не загромождать основную часть работы. Так, в приложения выносят: громоздкие таблицы, схемы, рисунки, методики, описания отдельных процедур исследования, расчеты показателей и другие виды информации.

Требования к организации и проведению социологического исследования в рамках ВКР

Особое внимание уделяется составлению программы социологического исследования, разработке инструментария, анализу полученных результатов и грамотному оформлению ВКР.

При проведении социологического исследования студенты выполняют виды работ из числа перечисленных ниже.

1. Составление программы исследования:

а) описание проблемного поля исследования, выделение основных проблем (изучение литературы, проведение экспертных, фокус-групповых интервью и пр.);

б) определение предмета и объекта исследования;

ЕГУ им. И.А. Бунина

в) постановка целей и задач исследования;

г) определение и эмпирическая интерпретация понятий;

д) системный анализ объекта исследования;

е) формулирование гипотез исследования (описательных и объяснительных);

ж) выбор и обоснование методов сбора социологической информации;

з) проектирование выборки и оценка сформированной выборки на репрезентативность (сбор исходной информации о генеральной совокупности, определение методов отбора единиц наблюдения, проведение необходимых расчетов и т. д.);

2. Разработка инструментария планируемого социологического исследования: составление анкет и вопросников (с использованием различных видов вопросов и различных шкал измерений), бланков наблюдений, дневников, планов свободных интервью, сценарий фокус-групп или других документов для сбора эмпирической информации.

3. Составление таблицы логической структуры анкеты.

4. Проведение пилотажного исследования, анализ результатов пилотажа и необходимая корректировка разработанного социологического инструментария.

5. Организация и проведение социологического исследования в объеме, согласованном с руководителем.

6. Составление таблицы в программах Excel, SPSS и др. под используемый инструментарий.

7. Первичная обработка полученной информации, занесение ее в компьютер и проверка правильности занесения данных с помощью специальных процедур.

8. Проведение обработки эмпирических данных на компьютере с использованием программ Excel, SPSS и др.

9. Выполнение анализа полученной информации в соответствии с решаемыми в исследовании задачами и проверяемыми гипотезами.

10. Выявление связей между переменными и статистическая оценка их значимости.

11. Вывод результатов обработки программами Excel, SPSS и др. в графической и (или) диаграммной форме.

В эмпирической главе ВКР дается представление основных положений программы исследования: анализ проблемы, объект и предмет исследования, цель и основные задачи, определение и интерпретация основных понятий, системный анализ объекта исследования, основные гипотезы. Эмпирическая интерпретация понятий и системный анализ объекта исследования (если объект имеет сложную структуру) представляются в виде логической схемы. Далее обосновывается метод исследования, представляется социологический инструментарий и пилотажное исследование (на какой выборке оно было проведено и его результаты). В случае применения анкеты составляется таблица ее логической структуры. После этого дается описание процедуры отбора респондентов

и методики сбора социологической информации (где и как проводился опрос). Далее делается краткое обоснование объема и типа выборки (теоретически желательной и реально проектируемой в рамках практики) и сразу дается характеристика полученной выборки (если социально-демографическая структура выборки сложная, то она может быть дана в начале основной главы). В завершении введения описывается процедура обработки полученного материала (с указанием применяемых программ обработки).

Представление результатов исследования дается в параграфах эмпирической главы. Обычно это один или два параграфа в зависимости от объема полученного материала и наличия смысловых блоков в его содержании. Порядок изложения материала должен соответствовать логике решения поставленных задач и проверки гипотез. Содержание текста – это ответы на поставленные в ВКР исследовательские вопросы с помощью анализа полученных результатов обработки. Обязательным является выполнение анализа полученных результатов в соответствии с целями и задачами исследования (проверка зависимости изучаемых характеристик от различных социально-демографических признаков, выявление корреляционной связи между признаками и пр.).

Количественные показатели, полученные в результате обработки данных, могут быть представлены текстуально (сведения о распределении ответов респондентов на вопросы анкеты в % приводятся непосредственно в тексте), а также в виде таблиц и диаграмм, представляющих одномерные и двумерные распределения (если в тексте необходимо привести полное распределение). При анализе результатов следует помнить, что одномерные распределения ответов всех опрошенных респондентов по вопросам анкеты приведены в приложении при представлении анкеты, поэтому в случае необходимости можно ссылаться на данное приложение. Предпочтения при выборе форм представления в тексте лучше отдавать диаграммам (как более наглядным). Если все детали распределения в диаграмме не отобразить, то нужно выбирать таблицу. При создании диаграмм следует обеспечивать различие столбиков диаграмм не только с помощью разного цвета, разной его насыщенности, но так же и с помощью различной их текстуры. Столбики диаграмм должны хорошо различаться при выводе текста, как на цветном, так и на черно-белом принтере.

В заключении делаются основные выводы в соответствии с поставленными целями и задачами, показывается подтверждение или опровержение выдвинутых гипотез, подводятся итоги выполненной работы. Заключение должно быть написано так, чтобы знакомство с ним давало полное представление о результатах исследования.

При представлении социологического инструментария в приложении к отчету показываются одномерные распределения ответов респондентов на вопросы.

Пример оформления в отчете диаграмм и таблиц

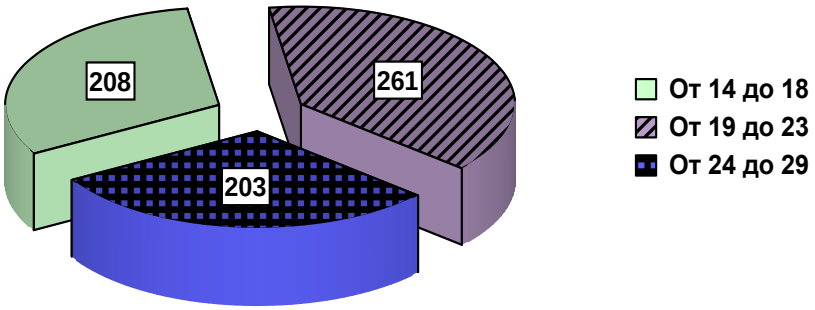

Рис. 1. **Распределение респондентов по возрастам**

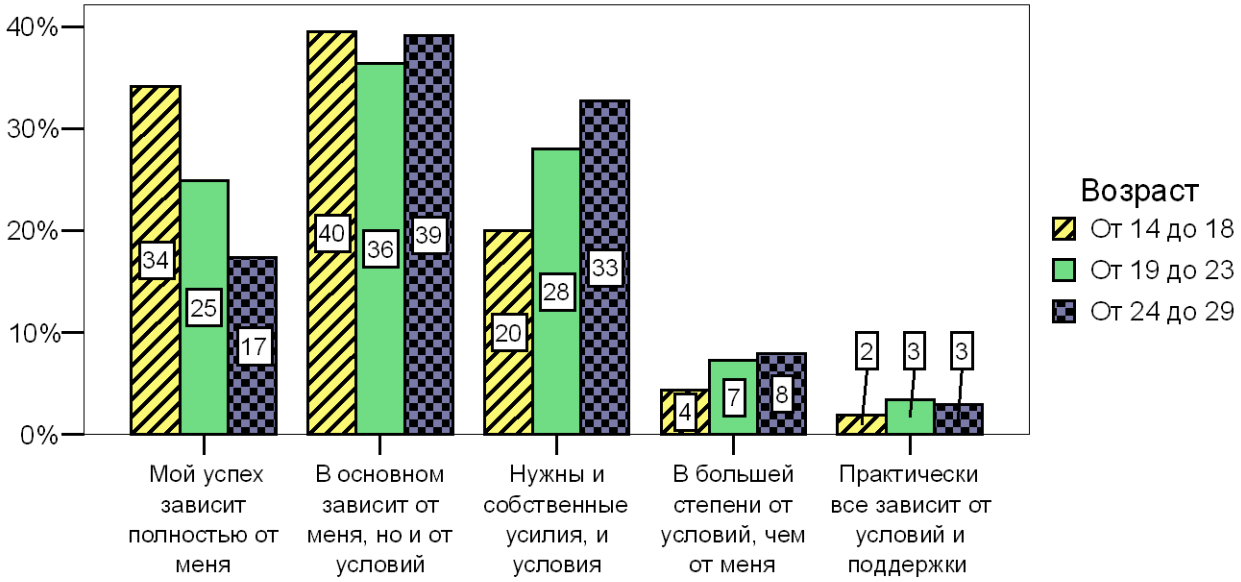

Рис. 2. **Мнение молодежи о зависимости жизненного успеха от собственных усилий**

Таблица 1.

Предпочитаемые виды работы молодежью разного возраста

Варианты ответов	Число выборов (в %)			
	От 14 до 18	От 19 до 23	От 24 до 29	Средний %
Высококвалифицированная и высокооплачиваемая работа, требующая напряжения	52	53	59	55
Спокойная стабильная работа средней квалификации и средней оплаты	22	22	30	25
… … … … … … … … …	…	…	…	…
Всего	119	109	126	118

Пример представления в приложении результатов исследования (распределение ответов респондентов на вопросы анкеты)

Анкета

Уважаемый выпускник!

Уважаемый респондент, Вам предлагается заполнить анкету для исследования на тему «Организация социальной работы с гражданами пожилого возраста в г. Ельце». Опрос анонимный. Все ответы будут использованы в обобщенном виде.

1. Как часто навещает Вас социальный работник?

1) Достаточно часто, два, три раза в неделю	91,1%
2) Редко, один раз в 10 дней	1,8%
3) Не посещает.	7,1%

2. Как часто Вы просите оказать услугу из дополнительного перечня предлагаемых услуг?:

1) Постоянно.	7,2%
2) Два раза в месяц	18,8%
3) Три раза в месяц	16,5%
4) Никогда.	57,5%

3. Какими сферами жизни Вы удовлетворены? *(пронумеруйте предложенные варианты в порядке важности от 1 до 5: 1 – наименьшая степень удовлетворенности, 5 – наибольшая степень удовлетворенности)*:

	1	2	3	4	5
1) жилищными условиями	22,1%	28,5%	22,4%	21,2%	5,9%
2) материальными условиями	22,0%	24,2%	24,1%	19,5%	10,2%
3) медицинским обслуживанием	11,7%	16,7%	18,2%	30,1%	23,4%
4) питанием	42,3%	19,5%	21,0%	10,8%	6,4%
5) социальной сферой	6,0%	10,4%	13,2%	15,8%	54,6%

4. Ваши предложения в адрес социального работника:

(получено 126 ответов)

5. Устраивает ли Вас ваш социальный работник?

1) устраивает	16,0%
2) не полностью	65,3%
3) не устраивает	18,7%

ЕГУ им. И.А. Бунина

Пример логической схемы

Логическая схема эмпирической интерпретации понятий.

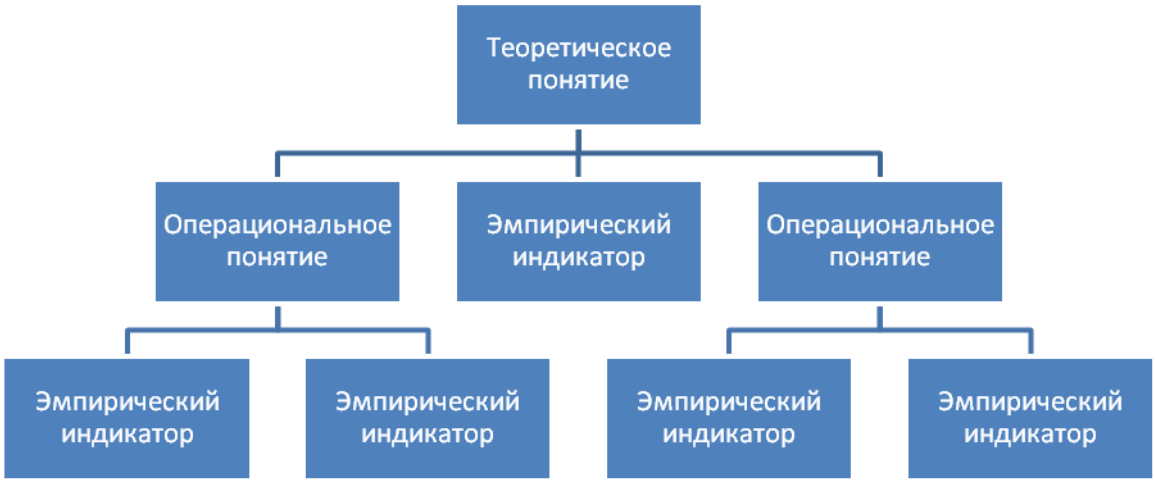

Логическая структура анкеты

Операциональные понятия	Индикаторы	Тип шкалы измерения	Решаемые задачи	Вопрос анкеты
Бюджет семьи	Доходы, расходы	Интервальная	1	2
Пол	Пол	Номинальная	1	1
Возраст	Число лет	Интервальная	1	3
Социальный статус	Род деятельности	Номинальная	1	4
Оценка деятельности социального работника	Положительная и отрицательная	Ранговая	2	5
……..				

Обучающийся может провести исследование не только в форме анкетирования, но в других формах (глубинное интервью, фокус-группу и др.).

Макет прогнозного исследования

Раздел I . Теоретическая часть (предпрогнозная ситуация)

Этап 1. Формулировка проблемы:

а) анализ внешней обстановки включает в себя общую характеристику политической, социально-экономической, культурной сфер. В данном пункте целесообразно рассмотреть такие факторы, как экономические факторы; качество социальной жизни; миграционные процессы; уровень культуры, культура труда; научно-технический процесс, развитость технологий; демографические колебания и др.

б) анализ внутренней обстановки.

Этап 2. Предметом исследования является ……

Этап 3. Объектом исследования является …….

Этап 4. Время основания и упреждения прогноза. Прогнозное исследование будет проводиться с 1 _____ по 1 _____ г., результатом которого станет текущий прогноз …

Этап 5. Организация прогноза. Прогнозное исследование будет базироваться на сборе сведений статистического характера, получение которых предполагается посредством разосланных запросов в различные организации (дать перечисление организаций). Исследование проблемы предполагается получить посредством опроса населения по месту получения ими услуги.

Этап 6. Описание методов прогнозирования. Полученные статистические данные (в результате посланных запросов) обрабатываются, и строится динамика прогноза методом математической экстраполяции. Опрос получателей социальных услуг проводится методом анкетирования.

Этап 7. Формулировка гипотез.

Гипотеза 1. ……

Гипотеза 2. ……

Раздел II

Этап 1. Сбор необходимой статистической информации о различных сторонах объекта. Запрос в различные учреждения по категориям клиентов.

Этап 2. Опрос населения по проблемам с помощью анкетирования.

Этап 3. Поисковый прогноз. Обработка полученных статистических данных методом экстраполяции по категориям.

Этап 4. Опрос экспертов (работников центра, службы и т.п.) методом интервьюирования. Результаты опроса должны показать, верны ли ранее полученные данные.

Заключение.

Результаты полученных нами сведений и соответствующая их обработка показали, что ...

Гипотеза 1 подтвердилась полностью...

Гипотеза 2 подтвердилась частично...

На основе полученных данных возможны следующие рекомендации: (указать).

Раздел III

Социальный проект.

Рекомендации по разработке социального проекта

Технология разработки социального проекта предполагает реализацию следующих этапов:

Этап – «Разработка социального проекта»

Шаг 1. Изучение общественного мнения.

Шаг 2. Определение социальной проблемы и ее описание.

Шаг 3. Определение целей и задач работы над выбранной социальной проблемой.

Шаг 4. Изучение возможностей, характеристика системы управления проектом.

ЕГУ им. И.А. Бунина

Шаг 5. Составление плана работы.
Шаг 6. Составление рабочего графика.
Шаг 7. Распределение обязанностей внутри команды.
Шаг 8. Определение необходимых ресурсов и источников их получения.
Шаг 9. Составление бюджета проекта.
Шаг 10. Разработка системы оценки и описание ожидаемых результатов.
Шаг 11. Разъяснение обязанностей и обучение членов команды.
Шаг 12. Подготовка общественного мнения.
Этап – «Реализация проекта»
Шаг 13. Составление предложений по проекту.
Шаг 14. Поиск деловых партнеров.
Шаг 15. Проведение официальных переговоров.
Шаг 16. Получение необходимых ресурсов.
Шаг 17. Проведение плановых мероприятий.
Шаг 18. Оценка и контроль выполнения плана.
Шаг 19. Корректировка плана реализации проекта.
Шаг 20. Информирование общественности о результатах проекта.

ПРИМЕРНАЯ ФОРМА СОЦИАЛЬНОГО ПРОЕКТА

Пункты	**Краткие рекомендации по оформлению**
Информационная карта социального проекта	Сделайте краткую аннотацию вашего социального проекта, временные рамки, цели/задачи, целевую аудиторию социального проекта, смету (объём 1.5-2 стр).
Название социального проекта	Постарайтесь, чтобы название было не только кратким, но и точно отображало сущность и содержательную часть социального проекта.
Актуальность социального проекта	Какие социально значимые проблемы могут быть решены при помощи данного социального проекта?
Временные рамки социального проекта	Очертите временные рамки, опишите основные этапы подготовки вашего социального проекта (подготовительный, этап реализации, этап рефлексии).
Цели и задачи социального проекта	Чётко определите, в чём заключается конечная цель от реализации вашего социального проекта, поставьте несколько задач, которые помогают достичь цели проекта.
Организаторы социального проекта	Перечислите всех организаторов (физических лиц и организации), которые задействованы в разработке и реализации социального проекта.
Целевая группа социального проекта	На кого / какую группу лиц, организации направлены проектные мероприятия?
Краткое содержание социального проекта	Кратко опишите суть вашего социального проекта, перечислите основные проектные мероприятия.
Инновационность социального проекта	Чем ваш проект отличается от других, схожей тематики, что нового вы привносите, разработав данный проект?
Механизм реализации социального проекта	Обозначьте алгоритм действий, при помощи которых будет достигнута конечная цель вашего социального проекта.
Схема управления социальным проектом	Каким образом будут выполняться основные функции (исполнительная, руководства социальным проектом, контрольная,

ЕГУ им. И.А. Бунина

	креативная)? Какие организации и физические лица будут отвечать за данные функции?
Оценка эффективности социального проекта	Какие количественные и качественные показатели будут положены за основу при оценке эффективности социального проекта?
Оценка рисков	Перечислите, какие риски возможны при реализации данного социального проекта, насколько возможно их наступление (по 5-балльной шкале). Что будет предприниматься для того, чтобы минимизировать данные риски?
Перспектива развития социального проекта	Отметьте, что после реализации вашего социального проекта будет создана устойчивая инфраструктура, инновационный продукт/услуга, которая будет востребована целевой аудиторией и будет существовать в долгосрочном периоде. Иногда бывает важным отметить и то, что опыт реализации вашего социального проекта может быть использован в других муниципальных образованиях, регионах и т.д.
План-график социального проекта (вместе с медиапланом социального проекта)	Перечислите основные проектные мероприятия, сроки реализации и ответственных за них лиц/организации
Смета	Постарайтесь чётко обозначить все пункты расходов, укажите общую стоимость проекта. Если в проекте предусматривается софинансирование из нескольких источников, обязательно отметьте это.
Приложения	Вложите приложения (дополнительные материалы о проектных мероприятиях, резюме участников проекта, материалы СМИ о вас, ваши грамоты, дипломы, статьи и пр., статистическую информацию, данные социологических исследований, письма поддержки).

Примерная структура ВКР на тему «Ситуация на рынке труда и причины безработицы в современном городе»

Введение

Глава 1. Теоретико-методологические основы исследования проблемы безработицы.

1.1. Особенности современного рынка труда.

1.2. Причины и виды безработицы в экономике современных стран.

1.3. Практика социологического изучения проблемы безработицы.

Глава 2 Практические аспекты исследования проблемы безработицы в российском обществе.

2.1. Программа социологического исследования «Безработица в г. Ельце».

2.2. Результаты пилотажного исследования «Безработица в г. Ельце».

Глава 3. Пути решения проблемы безработицы (социальный проект).

Заключение

Список литературы

Приложение

ЕГУ им. И.А. Бунина

Примерная структура ВКР на тему «Прогнозирование развития учреждений социального обслуживания пожилых граждан в Липецкой области»

Введение

Глава 1. Пожилые люди как социально-демографическая группа.

1.1. Медико-социальная, биологическая характеристика пожилых граждан.

1.2. Виды и формы социального обслуживания граждан пожилого возраста.

Глава 2. Перспективы развития геронтологических центров как эффективных форм социальной работы с населением.

2.1. Геронтологический центр как новая интегральная модель оказания социальной помощи пожилому населению в Липецкой области: социологический анализ (экспертный опрос, анкетирование).

2.2. Прогнозы развития социального обслуживания пожилых граждан в Липецкой области.

Глава 3. Социальный проект.

Заключение

Список литературы

Приложение 1. Программа социологического исследования

Приложение 2. Анкета

Приложение 3. Бланк экспертного опроса.

Примерная тематика ВКР

1. Государственная социальная политика Российской Федерации: национальные и региональные особенности.

2. Государственная социальная политика: учет специфических интересов различных демографических и социальных групп населения.

3. Технология социальной адаптации детей в детском приюте.

4. Социальная работа с детьми, пережившими насилие в семье.

5. Социальная работа с детьми-сиротами.

6. Особенности организации социальной работы с молодежью по месту жительства (работы, учебы).

7. Технология работы службы занятости и пути ее совершенствования.

8. Система мер по предупреждению бродяжничества и попрошайничества.

9. Социальная помощь людям, оказавшимся без определенного места жительства.

ЕГУ им. И.А. Бунина

8. Методические рекомендации по подготовке и защите выпускных квалификационных работ по направлению подготовки 39.03.03 Организация работы с молодежью

В рамках ВКР студентом должны быть продемонстрированы навыки научного поиска с применение основных методик теоретического и эмпирического социологического исследования. В работе необходимо продемонстрировать навык выдвижения научных гипотез, напрямую связанных с изучением молодежи как социальной группы и социальными проблемами молодежи. Изучение социальных проблем молодежи должно осуществляться в соответствии с традициями российской или зарубежной социологии. При написании студентами работ по конкретным методикам организации работы с молодежью наиболее приемлемой формой работы является разработка проекта по решению конкретной практической проблемы молодежи.

Требования к **структуре ВКР** совпадают с требованиями, предъявляемыми к другим исследовательским работам.

В содержании перечисляются названия всех структурных элементов работы с указанием соответствующих страниц. Основная часть работы разделяется на главы и параграфы. Если в ВКР в форме подзаголовков выделяются пункты, подпункты и т.д., они также выносятся в содержание.

Введение является отдельным, самостоятельным блоком текста работы, который ни в содержании, ни в тексте не обозначается цифрами. Во введении излагается краткое содержание изучаемой области знания; актуальность темы, степень ее разработанности, объект, предмет, цель, задачи исследования, гипотеза, методы исследования, структура работы.

Актуальность темы отражает ее значимость, важность, перспективность, сопричастность с острыми проблемами современности. Для обоснования актуальности целесообразно привести высказывания авторитетных ученых, политиков и руководителей по тем вопросам, которые входят в предметное поле темы ВКР.

Содержание изучаемой области изучения проблем молодежи должно кратко показать, что изучает данное направление в рамках выбранной проблемы молодежи (в соответствии с темой ВКР), какой круг исследовательских задач оно решает.

Объект, и предмет исследования должны быть строго согласованы с темой ВКР. Объект - это процесс или явление, избранные для изучения. Объектом исследования не может быть человек; это процесс, явление, факт. Предмет более узок и конкретен. Он находится в границах объекта и отражает какую-либо сторону (аспект, свойства, признаки, отношения) объекта, подлежащую изучению. Предмет всегда находится «внутри» объекта и является его признаком. Предмет исследования формулируется подробно и конкретно, поэтому в его формулировке всегда больше слов, чем в формулировке объекта.

Цель работы определяет, для чего проводится исследование, что планируется получить в результате. Формулировка цели ВКР должна строго соответ-

ЕГУ им. И.А. Бунина

ствовать теме. *Например: «Цель выпускной квалификационной работы - ...» или «Целью данной работы является изучение (описание, определение, установление, исследование, разработка, раскрытие, освещение, выявление, анализ, обобщение).*

Задачи работы представляют собой способы достижения поставленной цели. Это отдельные исследовательские действия, этапы, на каждом из которых производится та или иная операция (изучение литературы, обзор концепций, разработка программы исследования и методики, сбор эмпирических данных, их обработка и анализ, прогнозирование развития объекта или явления, формирование рекомендаций и т.д.). *Пример формулирования задач: «Для достижения цели, поставленной в выпускной квалификационной работе, были определены следующие задачи:1. Изучить ... 2. Исследовать..... 3. Разработать……*

Гипотеза. Делается предположение о существовании связи между явлениями, причине явлений, необходимых и достаточных условиях, структурных элементах, критериях, функциях, границах, особенностях функционирования и т.п. Важно, что этот вывод нельзя считать вполне доказанным. В гипотезе всегда содержится противоречие. Гипотеза - это возможный ответ на вопрос, который содержится в проблеме. *Гипотеза формулируется следующим образом: «ЧТО-ТО способствует развитию ЧЕГО-ТО, ЕСЛИ…», « ЧТО-ТО обеспечит развитие ЧЕГО-ЛИБО, ПРИ УСЛОВИИ, что...», «ЧТО-ТО является средством ЧЕГО-ТО, КОГДА ...».*

Методы исследования. Метод - это способ достижения цели. Для решения любой научной проблемы используются не одни, а несколько методов. Результаты исследования тем достовернее, чем богаче арсенал используемых методов. Их выбор зависит от области науки, от темы, проблемы, гипотезы, цели и задачи исследования. В ВКР используются различные методы исследования (общенаучные методы: научное наблюдение, сравнение, измерение, эксперимент, абстрагирование, анализ и синтез, моделирование, индукция и дедукция, исторический метод, восхождение от абстрактного к конкретному; частные и специальные методы: социологическое наблюдение, анализ доку-ментов, различные виды опросов, функционально-стоимостной и корреляционный анализ и др.).

Характеристика *структуры работы* представляет собой краткое содержание глав и параграфов основной части. Она отражает общую логику изложения материала.

Основная часть работы делится на несколько глав и параграфов. Их количество определяется содержанием цели и исследовательских задач, спецификой темы, а также логикой изложения. Количество глав и параграфов в основной части работы строго не регламентируется, но оптимальный вариант - три главы по два - три параграфа. Первая глава должна содержать теоретико-методологические основы выбранной проблематики – процесс зарождения и становления соответствующего научного направления с отражением учений его классиков; нынешнее состояние данной научной области в России и за рубежом (современные концепции); концептуальный аппарат (экспликация и интерпре-

тация основных понятий темы). Описывая ту или иную концепцию, студент должен пересказывать содержание первоисточников (а не приводить их дословно), наиболее значимые аргументы цитировать. И пересказы, и цитаты должны сопровождаться ссылками на первоисточники. Если студент не использовал конкретные цитаты из источника, но взял на вооружение какую-либо идею, подход, методику, обогатился общей информацией, то можно включить его в список источников, сделав на него ссылку в тексте ВКР неявной формы (например, «Многие современные ученые и исследователи прошлого изучали проблемы миграции населения, давая ему самые разные объяснения»).

Вторая глава – эмпирическая – нацелена на описание фактологического материала по выбранной теме. Прежде всего, необходимо показать, какие социологические исследования проводились и проводятся по данной проблематике, привести конкретные примеры. Затем разработать методологический раздел программы собственного социологического исследования в рамках темы ВКР (по одному из аспектов проблематики), подготовить методический инструментарий по одной – двум исследовательским задачам и провести исследование. В последнем параграфе второй главы анализируются данные исследования, формируются выводы и, по возможности, рекомендации.

Третья глава (практическая часть исследования) должна быть посвящена рекомендациям, основанным на подробном анализе проблемы, на базе этого должен быть построен прогноз по методу сценария; разработан социальный проект.

Заключение должно содержать краткий пересказ работы с отражением ее основных результатов. Рекомендуемый объем заключения – 2-3 страницы.

Список использованных источников содержит перечень информационных источников, которые использовались для написания ВКР. В список использованных источников нельзя включать работы, на которые не делаются ссылки в тексте.

Приложения не являются обязательным компонентом ВКР. Но их можно делать, поскольку многие исследовательские материалы целесообразно выносить в приложения, чтобы не загромождать основную часть работы. Так, в приложения выносят: громоздкие таблицы, схемы, рисунки, методики, описания отдельных процедур исследования, расчеты показателей и другие виды информации.

Требования к организации и проведению социологического исследования в рамках ВКР

Особое внимание уделяется составлению программы социологического исследования, разработке инструментария, анализу полученных результатов и грамотному оформлению ВКР.

При проведении социологического исследования студенты выполняют виды работ из числа перечисленных ниже.

12. Составление программы исследования:

и) описание проблемного поля исследования, выделение основных про-

ЕГУ им. И.А. Бунина

блем (изучение литературы, проведение экспертных, фокус-групповых интервью и пр.);

к) определение предмета и объекта исследования;

л) постановка целей и задач исследования;

м) определение и эмпирическая интерпретация понятий;

н) системный анализ объекта исследования;

о) формулирование гипотез исследования (описательных и объяснительных);

п) выбор и обоснование методов сбора социологической информации;

р) проектирование выборки и оценка сформированной выборки на репрезентативность (сбор исходной информации о генеральной совокупности, определение методов отбора единиц наблюдения, проведение необходимых расчетов и т. д.);

13. Разработка инструментария планируемого социологического исследования: составление анкет и вопросников (с использованием различных видов вопросов и различных шкал измерений), бланков наблюдений, дневников, планов свободных интервью, сценарий фокус - групп или других документов для сбора эмпирической информации.

14. Составление таблицы логической структуры анкеты.

15. Проведение пилотажного исследования, анализ результатов пилотажа и необходимая корректировка разработанного социологического инструментария.

16. Организация и проведение социологического исследования в объеме, согласованном с руководителем.

17. Составление таблицы в программах Excel, SPSS и др. под используемый инструментарий.

18. Первичная обработка полученной информации, занесение ее в компьютер и проверка правильности занесения данных с помощью специальных процедур.

19. Проведение обработки эмпирических данных на компьютере с использованием программ Excel, SPSS и др.

20. Выполнение анализа полученной информации в соответствии с решаемыми в исследовании задачами и проверяемыми гипотезами.

21. Выявление связей между переменными и статистическая оценка их значимости.

22. Вывод результатов обработки программами Excel, SPSS и др. в графической и (или) диаграммной форме.

В эмпирической главе ВКР дается представление основных положений программы исследования: анализ проблемы, объект и предмет исследования, цель и основные задачи, определение и интерпретация основных понятий, системный анализ объекта исследования, основные гипотезы. Эмпирическая интерпретация понятий и системный анализ объекта исследования (если объект имеет сложную структуру) представляются в виде логической схемы. Далее обосновывается метод исследования, представляется социологический инстру-

ментарий и пилотажное исследование (на какой выборке оно было проведено и его результаты). В случае применения анкеты составляется таблица ее логической структуры. После этого дается описание процедуры отбора респондентов и методики сбора социологической информации (где и как проводился опрос). Далее делается краткое обоснование объема и типа выборки (теоретически желательной и реально проектируемой в рамках практики) и сразу дается характеристика полученной выборки (если социально-демографическая структура выборки сложная, то она может быть дана в начале основной главы). В завершении введения описывается процедура обработки полученного материала (с указанием применяемых программ обработки).

Представление результатов исследования дается в параграфах эмпирической главы. Обычно это один или два параграфа в зависимости от объема полученного материала и наличия смысловых блоков в его содержании. Порядок изложения материала должен соответствовать логике решения поставленных задач и проверки гипотез. Содержание текста – это ответы на поставленные в ВКР исследовательские вопросы с помощью анализа полученных результатов обработки. Обязательным является выполнение анализа полученных результатов в соответствии с целями и задачами исследования (проверка зависимости изучаемых характеристик от различных социально-демографических признаков, выявление корреляционной связи между признаками и пр.).

Количественные показатели, полученные в результате обработки данных, могут быть представлены текстуально (сведения о распределении ответов респондентов на вопросы анкеты в % приводятся непосредственно в тексте), а также в виде таблиц и диаграмм, представляющих одномерные и двумерные распределения (если в тексте необходимо привести полное распределение). При анализе результатов следует помнить, что одномерные распределения ответов всех опрошенных респондентов по вопросам анкеты приведены в приложении при представлении анкеты, поэтому в случае необходимости можно ссылаться на данное приложение. Предпочтения при выборе форм представления в тексте лучше отдавать диаграммам (как более наглядным). Если все детали распределения в диаграмме не отобразить, то нужно выбирать таблицу. При создании диаграмм следует обеспечивать различие столбиков диаграмм не только с помощью разного цвета, разной его насыщенности, но так же и с помощью различной их текстуры. Столбики диаграмм должны хорошо различаться при выводе текста, как на цветном, так и на черно-белом принтере.

В заключении делаются основные выводы в соответствии с поставленными целями и задачами, показывается подтверждение или опровержение выдвинутых гипотез, подводятся итоги выполненной работы. Заключение должно быть написано так, чтобы знакомство с ним давало полное представление о результатах исследования.

При представлении социологического инструментария в приложении к отчету показываются одномерные распределения ответов респондентов на вопросы.

Пример оформления в отчете диаграмм и таблиц.

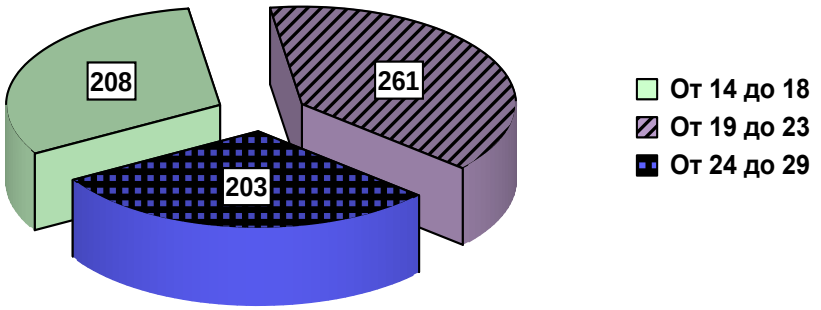

Рис. 3. **Распределение респондентов по возрастам**

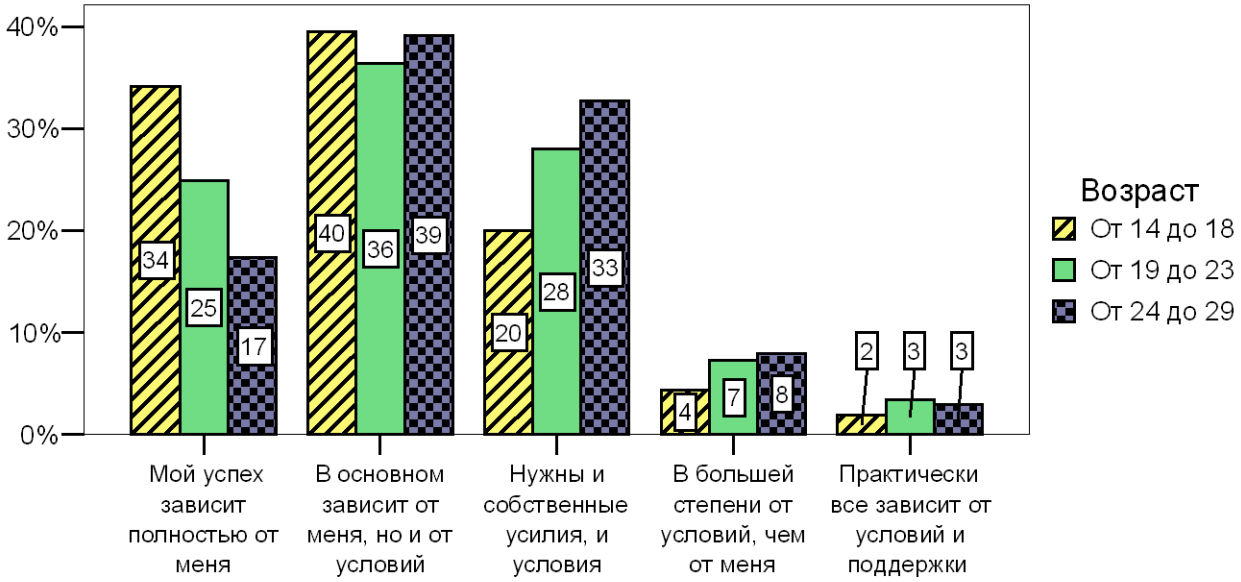

Рис. 4. **Мнение молодежи о зависимости жизненного успеха от собственных усилий**

Таблица 2.

Предпочитаемые виды работы молодежью разного возраста

Варианты ответов	Число выборов (в %)			
	От 14 до 18	От 19 до 23	От 24 до 29	Средний %
Высококвалифицированная и высокооплачиваемая работа, требующая напряжения	52	53	59	55
Спокойная стабильная работа средней квалификации и средней оплаты	22	22	30	25
… … … … … … … … …	…	…	…	…
Всего	119	109	126	118

Пример представления в приложении результатов исследования (распределение ответов респондентов на вопросы анкеты)

Анкета

Уважаемый выпускник!

Просим Вас высказать свое мнение по ряду вопросов, касающихся получения высшего образования. Анкетирование проводится ЕГУ им. И.А.Бунина. Цель исследования: исследование жизненных планов выпускников школ г. Ельца. Анкета является анонимной, и полученная информация будет использована только в обобщенном виде.

6. Собираетесь ли Вы после окончания школы получать высшее образование?

4) да	91,1%
5) нет	1,8%
6) пока не определился	7,1%

7. В какой вуз Вы собираетесь поступать?:

5) я нацелен, прежде всего, на поступление в ЕГУ	7,2%
6) ЕГУ – один из нескольких желаемых вузов	18,8%
7) пойду в ЕГУ, если не пройду в другие вузы	16,5%
8) буду точно поступать в другой вуз	57,5%

8. На что Вы ориентируетесь при выборе вуза? *(пронумеруйте предложенные варианты в порядке важности от 1 до 5: 1 – наиболее важный для вас, 5 – наименее важный)*:

	1	2	3	4	5
6) реальная возможность поступить	22,1%	28,5%	22,4%	21,2%	5,9%
7) бюджетное обучение	22,0%	24,2%	24,1%	19,5%	10,2%
8) престижность, известность вуза	11,7%	16,7%	18,2%	30,1%	23,4%
9) наличие в вузе нужной специальности	42,3%	19,5%	21,0%	10,8%	6,4%
10) нахождение вуза в своей области	6,0%	10,4%	13,2%	15,8%	54,6%

9. Если Вы не желаете поступать в ЕГУ (или сомневаетесь), то укажите, пожалуйста, причины:

(получено 126 ответов)

10. Готовы ли Вы к получению высшего образования на платной основе?

4) нет, я буду учиться только на бюджете	16,0%
5) только если не поступлю на бюджет	65,3%
6) да, я готов учиться на платной основе	18,7%

ЕГУ им. И.А. Бунина

Пример логической схемы

Логическая схема эмпирической интерпретации понятий.

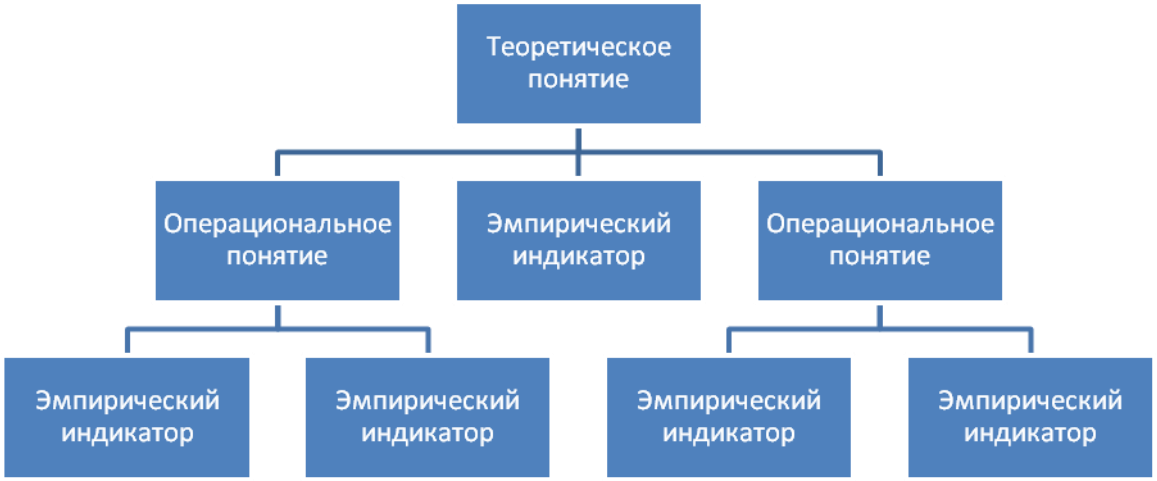

Логическая структура анкеты

Операциональные понятия	Индикаторы	Тип шкалы измерения	Решаемые задачи	Вопрос анкеты
Иерархия ценностей	ранжирование ценностей – жизненных целей	ранговая	1	2
	ранжирование ценностей – средств достижения целей	ранговая	1	3
Целостная оценка жизни современной молодежи	- оценка степени благополучия жизни молодежи по отношению к прежнему поколению	порядковая	2	1
Ценности в сфере политики	Оценка продвижения страны по пути демократии	порядковая	3	11
Отношение к демократии	Оценка демократических изменений в стране	номинальная	3	12
Политическое участие	Предпочтения политических движений	номинальная	4	13
	Доверие политическим институтам	порядковая	4	14
	Стремление к политическому участию	порядковая	4	15

Обучающийся может провести исследование не только в форме анкетирования, но в других формах (глубинное интервью, фокус-группу и др.).

Макет прогнозного исследования

Раздел I . Теоретическая часть (предпрогнозная ситуация)

Этап 1. Формулировка проблемы:

а) анализ внешней обстановки включает в себя общую характеристику политической, социально-экономической, культурной сфер. В данном пункте

целесообразно рассмотреть такие факторы, как экономические факторы; качество социальной жизни; миграционные процессы; уровень культуры, культура труда; научно-технический процесс, развитость технологий; демографические колебания и др.

б) анализ внутренней обстановки.

Этап 2. Предметом исследования является ……

Этап 3. Объектом исследования является …….

Этап 4. Время основания и упреждения прогноза. Прогнозное исследование будет проводиться с 1 _____ по 1 _____ г., результатом которого станет текущий прогноз …

Этап 5. Организация прогноза. Прогнозное исследование будет базироваться на сборе сведений статистического характера, получение которых предполагается посредством разосланных запросов в различные организации (дать перечисление организаций). Исследование проблемы предполагается получить посредством опроса населения по месту ительства. учебы и т.д.

Этап 6. Описание методов прогнозирования. Полученные статистические данные (в результате посланных запросов) обрабатываются, и строится динамика прогноза методом математической экстраполяции. Опрос молодежи проводится методом анкетирования.

Этап 7. Формулировка гипотез.

Гипотеза 1. ……

Гипотеза 2. ……

Раздел II

Этап 1. Сбор необходимой статистической информации о различных сторонах объекта. Запрос в различные учреждения по категориям молодежи.

Этап 2. Опрос молодежи по проблемам с помощью анкетирования.

Этап 3. Поисковый прогноз. Обработка полученных статистических данных методом экстраполяции по категориям.

Этап 4. Опрос экспертов (работников центра, службы и т.п.) методом интервьюирования. Результаты опроса должны показать, верны ли ранее полученные данные.

Заключение.

Результаты полученных нами сведений и соответствующая их обработка показали, что ...

Гипотеза 1 подтвердилась полностью...

Гипотеза 2 подтвердилась частично...

На основе полученных данных возможны следующие рекомендации: (указать).

Раздел III

Социальный проект.

Рекомендации по разработке социального проекта

Технология разработки социального проекта предполагает реализацию следующих этапов:

ЕГУ им. И.А. Бунина

Этап – «Разработка социального проекта»

Шаг 1. Изучение общественного мнения.

Шаг 2. Определение социальной проблемы и ее описание.

Шаг 3. Определение целей и задач работы над выбранной социальной проблемой.

Шаг 4. Изучение возможностей, характеристика системы управления проектом.

Шаг 5. Составление плана работы.

Шаг 6. Составление рабочего графика.

Шаг 7. Распределение обязанностей внутри команды.

Шаг 8. Определение необходимых ресурсов и источников их получения.

Шаг 9. Составление бюджета проекта.

Шаг 10. Разработка системы оценки и описание ожидаемых результатов.

Шаг 11. Разъяснение обязанностей и обучение членов команды.

Шаг 12. Подготовка общественного мнения.

Этап – «Реализация проекта»

Шаг 13. Составление предложений по проекту.

Шаг 14. Поиск деловых партнеров.

Шаг 15. Проведение официальных переговоров.

Шаг 16. Получение необходимых ресурсов.

Шаг 17. Проведение плановых мероприятий.

Шаг 18. Оценка и контроль выполнения плана.

Шаг 19. Корректировка плана реализации проекта.

Шаг 20. Информирование общественности о результатах проекта.

ПРИМЕРНАЯ ФОРМА СОЦИАЛЬНОГО ПРОЕКТА

Пункты	**Краткие рекомендации по оформлению**
Информационная карта социального проекта	Сделайте краткую аннотацию вашего социального проекта, временные рамки, цели/задачи, целевую аудиторию социального проекта, смету (объём 1.5-2 стр).
Название социального проекта	Постарайтесь, чтобы название было не только кратким, но и точно отображало сущность и содержательную часть социального проекта.
Актуальность социального проекта	Какие социально значимые проблемы могут быть решены при помощи данного социального проекта?
Временные рамки социального проекта	Очертите временные рамки, опишите основные этапы подготовки вашего социального проекта (подготовительный, этап реализации, этап рефлексии).
Цели и задачи социального проекта	Чётко определите, в чём заключается конечная цель от реализации вашего социального проекта, поставьте несколько задач, которые помогают достичь цели проекта.
Организаторы социального проекта	Перечислите всех организаторов (физических лиц и организации), которые задействованы в разработке и реализации социального проекта.
Целевая группа социального проекта	На кого / какую группу лиц, организации направлены проектные мероприятия?

ЕГУ им. И.А. Бунина

Краткое содержание социального проекта	Кратко опишите суть вашего социального проекта, перечислите основные проектные мероприятия.
Инновационность социального проекта	Чем ваш проект отличается от других, схожей тематики, что нового вы привносите, разработав данный проект?
Механизм реализации социального проекта	Обозначьте алгоритм действий, при помощи которых будет достигнута конечная цель вашего социального проекта.
Схема управления социальным проектом	Каким образом будут выполняться основные функции (исполнительная, руководства социальным проектом, контрольная, креативная)? Какие организации и физические лица будут отвечать за данные функции?
Оценка эффективности социального проекта	Какие количественные и качественные показатели будут положены за основу при оценке эффективности социального проекта?
Оценка рисков	Перечислите, какие риски возможны при реализации данного социального проекта, насколько возможно их наступление (по 5-балльной шкале). Что будет предприниматься для того, чтобы минимизировать данные риски?
Перспектива развития социального проекта	Отметьте, что после реализации вашего социального проекта будет создана устойчивая инфраструктура, инновационный продукт/услуга, которая будет востребована целевой аудиторией и будет существовать в долгосрочном периоде. Иногда бывает важным отметить и то, что опыт реализации вашего социального проекта может быть использован в других муниципальных образованиях, регионах и т.д.
План-график социального проекта (вместе с медиапланом социального проекта)	Перечислите основные проектные мероприятия, сроки реализации и ответственных за них лиц/организации
Смета	Постарайтесь чётко обозначить все пункты расходов, укажите общую стоимость проекта. Если в проекте предусматривается софинансирование из нескольких источников, обязательно отметьте это.
Приложения	Вложите приложения (дополнительные материалы о проектных мероприятиях, резюме участников проекта, материалы СМИ о вас, ваши грамоты, дипломы, статьи и пр., статистическую информацию, данные социологических исследований, письма поддержки).

Примерная структура ВКР на тему «Проблема молодежной безработицы»

Введение

Глава 1. Теоретико-методологические основы исследования проблемы молодежной безработицы.

1.1 Российский рынок труда и перспективы трудоустройства выпускников.

1.2 Специфические особенности молодежного рынка труда в России.

1.3 Практика социологического изучения проблемы молодежной безработицы.

Глава 2 Практические аспекты исследования проблемы молодежной безработицы в российском обществе.

ЕГУ им. И.А. Бунина

2.1. Программа социологического исследования «Молодежная безработица в г. Ельце».

2.2. Результаты пилотажного исследования «Молодежная безработица в г. Ельце».

Глава 3. Пути решения проблемы молодежной безработицы (молодежный проект).

Заключение

Список литературы

Приложение

Примерная тематика ВКР

1. Процессы самоорганизации молодежи в структуре высшего профессионального образования
2. Технологии разрешения конфликтных ситуаций в молодежной среде
3. Индивидуально-психологические особенности молодежных лидеров
4. Реализация творческого потенциала молодежи в досуговой сфере
5. Одаренные дети как интеллектуальный ресурс современного общества
6. Социальная адаптация воспитанников школ-интернатов
7. Социально-психологические проблемы сельской молодежи
8. Деятельность специалиста по работе с молодежью в современной школе
9. Творческая молодежь в социальной рекламе
10. Влияние профессионального образования и ценностных ориентаций студенческой молодежи на модели поведения в виртуальной среде
11. Влияние социальной рекламы на формирование у студенческой молодежи установок на здоровый образ жизни
12. Планирование профессиональной карьеры современной молодежи
13. Технологии формирования здорового образа жизни молодежи
14. Социально-политическая активность молодежи России
15. Особенности ценностных ориентаций школьников и студентов

Список использованной литературы

1. Рузавин, Г.И. Методология научного познания: учебное пособие / Г.И. Рузавин. – М.: Юнити-Дана, 2013. – 288 с. [Электронный ресурс]. – URL: http://biblioclub.ru/index.php?page=book&id=115020 (06.05.2017).

2. Чигаева, В.Ю. Методика исследований в социальной работе: учебное пособие / В.Ю. Чигаева, М.Н. Большакова. – Кемерово: Кемеровский государственный университет, 2011. – 308 с. - [Электронный ресурс]. – URL: http://biblioclub.ru/index.php?page=book&id=232331 (06.05.2017).

ЕГУ им. И.А. Бунина

Приложение

Образец титульного листа выпускной квалификационной работы

Министерство образования и науки Российской Федерации
Федеральное государственное бюджетное образовательное учреждение
высшего образования
«Елецкий государственный университет имени И.А. Бунина»

Институт_____

Кафедра _____

ТЕМА РАБОТЫ

Выпускная квалификационная работа

обучающегося__ _____курса

по программе бакалавриата (по программе магистратуры) _____(код, наименование)

(очной, очно-заочной, заочной формы обучения)

Фамилия, имя, отчество

Руководитель (руководители) –

(ФИО, ученое звание, степень)

_____

(подпись руководителя)

Елец – 201_

ПРИЛОЖЕНИЕ

Директору института_____

студента группы_____

_____

Заявление

Прошу Вас разрешить написание выпускной квалификационной работы на тему «_____»

_____

_____

_____

_____

Руководитель (и) ВКР_____

Подпись обучающегося _____

Подпись руководителя (ей) ВКР_____

ПРИЛОЖЕНИЕ

МИНИСТЕРСТВО ОБРАЗОВАНИЯ И НАУКИ РОССИЙСКОЙ ФЕДЕРАЦИИ
Елецкий государственный университет имени И.А. Бунина

Институт_____
Направление подготовки (специальность) _____
Квалификация_____
Форма обучения_____
Кафедра_____

Утверждаю
Зав. кафедрой
« ___ » _____г.

ЗАДАНИЕ

по выпускной квалификационной работе обучающегося_____
_____
Ф.И.О.

Тема работы_____
_____
_____

утверждена приказом по университету № от « » г.

Срок сдачи студентом законченной работы_____

Дата выдачи задания_____

Руководитель(и)_____

Ф.И.О. (подпись)

Задание принял к исполнению _____(Ф.И.О)

(подпись)

КАЛЕНДАРНЫЙ ПЛАН

семестр

№№ п/п	Наименование этапов выпускной квалификационной работы	Сроки выполнения этапов работы

Заключение руководителя (ей)____
____
____
____

« __________ » г. _________

(подпись)

КАЛЕНДАРНЫЙ ПЛАН

семестр

№№ п/п	Наименование этапов выпускной квалификационной работы	Сроки выполнения этапов работы

Заключение руководителя (ей)_____
_____
_____

« _____ » г. _____

(подпись)

ЗАКЛЮЧЕНИЕ КАФЕДРЫ

о выпускной квалификационной работе

Выпускная квалификационная работа обучающегося

_____ _____

_____

(Ф.И.О.)

на тему «_____»

рассмотрена на заседании кафедры_____ .

_____ _____

_____

_____

протокол № от « »_____ г.

и может быть рекомендована к защите на заседании государственной экзаменационной комиссии.

Зав. кафедрой_____

« » _____ г.

ПРИЛОЖЕНИЕ

Директору института_____

студента группы_____

_____

Заявление

1. Я, _____ (ФИО обучающегося), в соответствии приказом Министерства образования и науки РФ от 29.06.2015 № 636 «Об утверждении Порядка проведения государственной итоговой аттестации по образовательным программам высшего образования – программам бакалавриата, программам специалитета и программам магистратуры» (с изменениями и дополнениями от 9 февраля, 28 апреля 2016 г.), Положением о порядке проведения государственной итоговой аттестации по образовательным программам высшего образования - программам бакалавриата, программам специалитета, программам магистратуры федерального государственного бюджетного образовательного учреждения высшего образования «Елецкий государственный университет им. И.А. Бунина» от 31 августа 2017 г., ***ознакомлен(а) за шесть месяцев до начала государственной итоговой аттестации*** на общем собрании с процедурой проведения государственных аттестационных испытаний, с программой государственной итоговой аттестации, включая программы государственных экзаменов* и требования к выпускным квалификационным работам и порядку их выполнения, критерии оценки результатов сдачи государственных экзаменов и защиты выпускных квалификационных работ, а также с порядком подачи и рассмотрения апелляций.

2. Я, _____ (ФИО обучающегося), ***даю согласие*** на внесение в приложение к диплому о высшем образовании и о квалификации образца, установленного Министерством образования и науки Российской Федерации, содержащихся в Приказе Министерства образования и науки РФ от 13 февраля 2014 года № 112 «Об утверждении Порядка заполнения, учета и выдачи документов о высшем образовании и о квалификации и их дубликатов» (с изменениями и дополнениями от: 12, 16 мая 2014 г., 31 марта, 29 ноября 2016 г.), озвученных на общем собрании.

Дата _____ Подпись обучающегося _____

ЕГУ им. И.А. Бунина

ПРИЛОЖЕНИЕ

Директору института
ЕГУ им. И.А. Бунина
_____
обучающегося_____
институт_____
направление подготовки_____

заявление.

Я,_____, даю согласие на размещение электронной версии написанной мною выпускной квалификационной работы (специалиста, бакалавра, магистра)
«_____»
(название работы)
в электронной информационно-образовательной среде университета в соответствии с Приказом Министерства образования и науки РФ от 29 июня 2015 г. N 636 «Об утверждении Порядка проведения государственной итоговой аттестации по образовательным программам высшего образования - программам бакалавриата, программам специалитета и программам магистратуры» (с изменениями и дополнениями от: 9 февраля, 28 апреля 2016 г.),

«Положением о порядке размещения текстов выпускных квалификационных работ в электронной информационно-образовательной среде университета»,

Положением о порядке проведения государственной итоговой аттестации по образовательным программам высшего образования - программам бакалавриата, программам специалитета, программам магистратуры федерального государственного бюджетного образовательного учреждения высшего образования «Елецкий государственный университет им. И.А. Бунина» от 31 августа 2017 г.

Я подтверждаю, что выпускная квалификационная работа написана лично мною и не нарушает авторских прав иных лиц.

Дата _____ _____/_____
(подпись) (расшифровка подписи)

ЕГУ им. И.А. Бунина

Учебно-методическое издание

МЕТОДИЧЕСКИЕ РЕКОМЕНДАЦИИ ПО ПОДГОТОВКЕ И ЗАЩИТЕ ВЫПУСКНЫХ КВАЛИФИКАЦИОННЫХ РАБОТ ПО НАПРАВЛЕНИЯМ ПОДГОТОВКИ

39.03.03 ОРГАНИЗАЦИЯ РАБОТЫ С МОЛОДЕЖЬЮ, 39.03.02 СОЦИАЛЬНАЯ РАБОТА

(БАКАЛАВРИАТ)

Учебно-методическое пособие

Технический редактор – О. А. Ядыкина
Книга издается в авторской редакции

Лицензия на издательскую деятельность
ИД № 06146. Дата выдачи 26.10.01.
Формат 60 x 84 /16. Гарнитура Times. Печать трафаретная.
Печ.л. 2,7 Уч.-изд.л. 2,5
Электронная версия

Размещено на сайте: http://elsu.ru/kaf/philosof/edu
Заказ 27

Федеральное государственное бюджетное образовательное учреждение
высшего образования
«Елецкий государственный университет им. И.А. Бунина»
399770, г. Елец, ул. Коммунаров, 28,1

ЕГУ им. И.А. Бунина